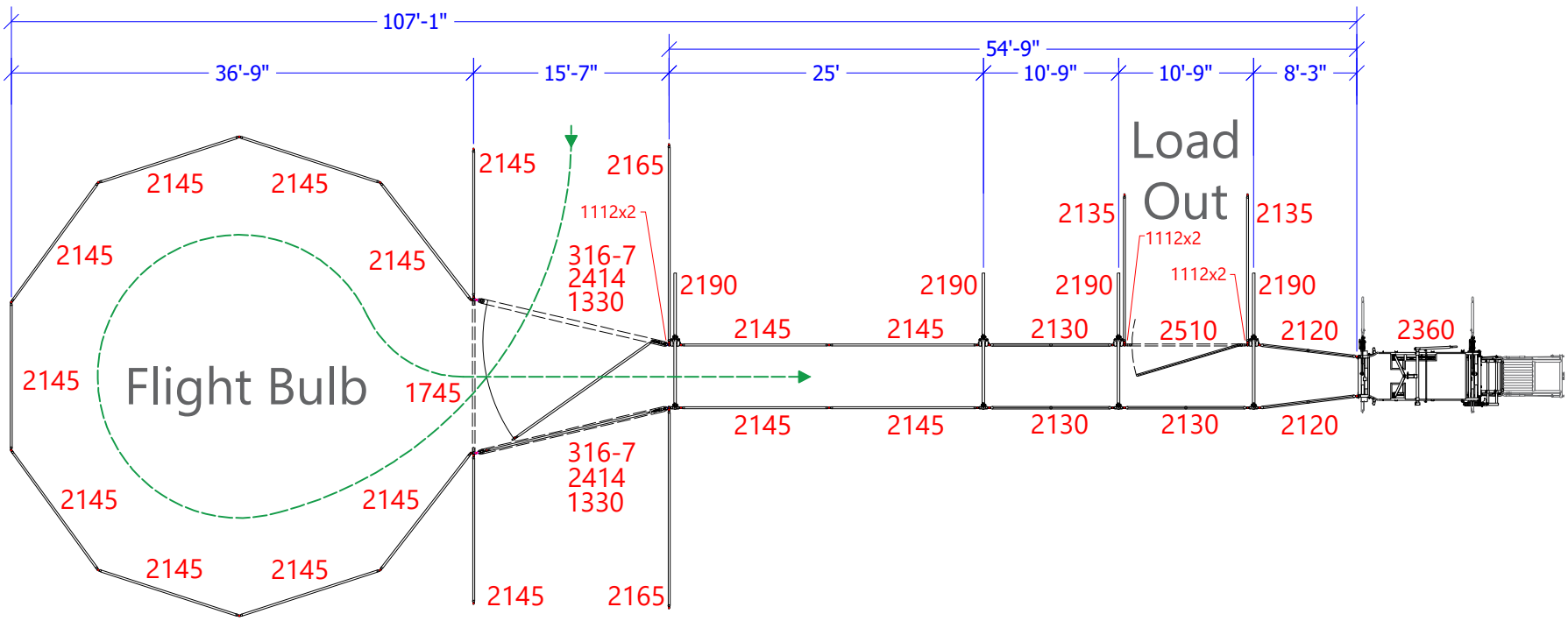
107'-1"
36'-9"
15'-7"
54'-9"
25'
10'-9"
10'-9"
8'-3"
Load Out
Flight Bulb
2145
2145
2145
2145
2145
2145
2145
2145
2145
2145
2145
2145
2145
2165
1112x2
316-7
2414
1330
2190
2190
2190
2190
2135
2135
1112x2
1112x2
2145
2145
2130
2510
2120
2360
1745
2145
2145
2130
2130
2120
316-7
2414
1330
2145
2165